3.3 CARATTERISTICHE TECNICHE

- **Rotazione idraulica del cesto 90° + 90°.**
- **Rotazione torretta 700°.**
- **Tubi e cavi installati all'interno del braccio.**
- **Chiusura automatica parte aerea.**
- **Comandi di stabilizzazione automatica da cesto e da terra.**
- **Controllo incrociato stabilizzatori aperti/chiusi**
- **Anticollisione cabina "intelligente" (senza attivazione bypass)**
- **Comando dal cesto per segnalatore acustico (clacson)**
- **Impianto idraulico a filtraggio differenziato con filtri ad alta efficienza sia sulle linee di mandata che sulle linee di ritorno**
- **Comando di avviamento/arresto del motore dal cesto.**
- **Consolle comandi su cesto e su telaio.**
- **Possibilità di manovra simultanea.**
- **Spia di centraggio parte aerea sul cesto.**
- **Presa elettrica 230V e 12V sul cesto.**
- **Regolazione automatica dei giri motore.**
- **Sistema gestione elettronico CAN BUS.**
- **Trattamento in cataforesi con verniciatura a polvere.**
- **Dispositivo multi-assiale per controllo visivo della stabilizzazione del telaio.**

N.B: Le specifiche riportate sono indicative e soggette a modifiche senza preavviso.

3.3.1 TABELLA DATI E PRESTAZIONI

VERSIONE AUTOCARRO PIAGGIO

MODELLO: SERIE A 19A	UM-A-C00_IT	STABILIZZAZIONE	(A+A)

DESCRIZIONE	UNITÀ DI MISURA	PLE
		19A PIAGGIO
ALTEZZA MASSIMA DI LAVORO	m	**18.70**
ALTEZZA MASSIMA PIANO DI CALPESTIO CESTO	m	**16.70**
PORTATA MASSIMA STANDARD (CESTO ALLUMINIO) [2 PERSONE+ ATTREZZI]	kg	**230**
PORTATA MASSIMA STANDARD (CESTO VTR) [2 PERSONE+ ATTREZZI]	kg	**200**

NB: Le specifiche riportate sono indicative e soggette a modifiche in base alle decisioni aziendali SOCAGE, senza preavviso.

NB: I valori MAX possono variare in base al modello di autocarro utilizzato, per l'installazione.

VERSIONE AUTOCARRO PIAGGIO

MODELLO: SERIE A 19A UM-A-C00_IT	STABILIZZAZIONE	(A+A)

SETTORI DI LAVORO - POSTERIORE		PRESTAZIONI
SBRACCI MAX	**UNITÀ DI MISURA**	**VALORI**
SBRACCIO MAX (portata MAX)	m	**8.00**
SBRACCIO MAX BORDO CESTO (portata MAX)	m	**7.30**

SETTORI DI LAVORO - LATERALE/ ANTERIORE		PRESTAZIONI
SBRACCI MAX	**UNITÀ DI MISURA**	**VALORI**
SBRACCIO MAX (portata MAX)	m	**6.50**
SBRACCIO MAX BORDO CESTO (portata MAX)	m	**5.80**

NB: Le specifiche riportate sono indicative e soggette a modifiche in base alle decisioni aziendali SOCAGE, senza preavviso.

NB: I valori MAX possono variare in base al modello di autocarro utilizzato, per l'installazione.

VERSIONE AUTOCARRO PIAGGIO

DESCRIZIONE	SIMBOLO	UNITÀ DI MISURA	VALORI
DIMENSIONI DEL CESTO IN ALLUMINIO		mm	**1200 x 680 x 1110**
DIMENSIONI DEL CESTO IN VTR OPT		mm	**1200 x 700 x 1150**
ROTAZIONE STRUTTURA		°	**700**
ROTAZIONE STRUTTURA DEL CESTO		°	**90 destra, 90 sinistra**
VELOCITÀ MASSIMA DI SOLLEVAMENTO		m/s	**0,4**
VELOCITÀ MASSIMA DI SFILO		m/s	**0,4**
VELOCITÀ MASSIMA DI ROTAZIONE		m/s	**0,7**
CARICO MASSIMO SOTTO GLI STABILIZZATORI		daN	**2250**
CARICO SPECIFICO SOTTO GLI STABILIZZATORI	MAX 2250 daN (11 daN/cm²)	daN/cm²	**11**
DIMENSIONI IN ORDINE DI MARCIA		**Vedi schema dimensionale**	
LIVELLO DI VIBRAZIONI		m/s²	**< 0,25**
LIVELLO D' INTENSITÀ ACUSTICA LWA		dB	**80**
PENDENZA MASSIMA DEL TERRENO		°	**MAX 3 [5%]**

Il rumore prodotto è causato dal motore dell'autocarro, la rivelazione del rumore sulla piattaforma a 1,60 m dal piano di calpestio durante le fasi di salita, discesa e sfilamento non ha segnalato livelli di pressione acustica superiori a 80 dBA.

LWA 80 dB

Tolleranza sui pesi e sulle dimensioni riportati ± 5%.

KG

Tecnologia sostenibile se presente impianto HYBRID 48V.

hybrid hybrid

NB: Le specifiche riportate sono indicative e soggette a modifiche in base alle decisioni aziendali SOCAGE, senza preavviso.

NB: I valori MAX possono variare in base al modello di autocarro utilizzato, per l'installazione.

3.3.2 AREE DI LAVORO

PLE	AREE ALLUMINIO (A+A) PIAGGIO	
	POSTERIORE	LATERALE / ANTERIORE
19 A A+A	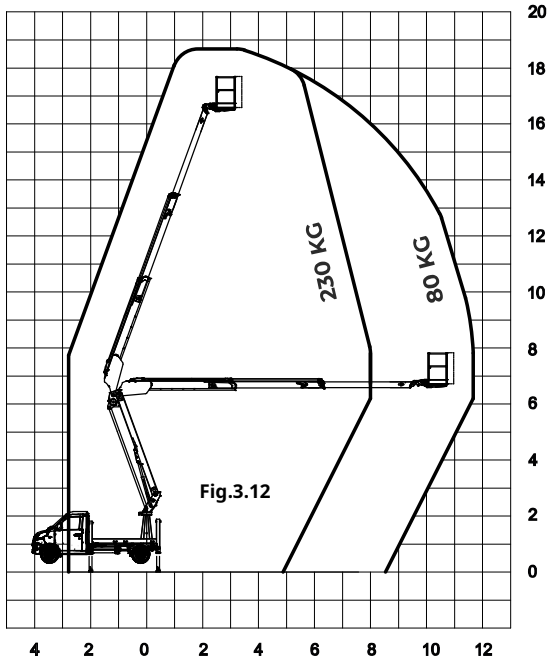 Fig.3.12	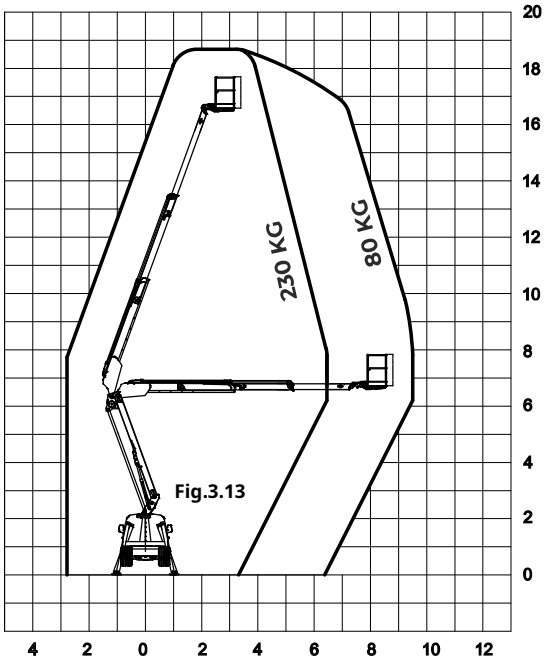 Fig.3.13

NB: I dati sono indicativi di installazioni standard e possono variare in base al modello di autocarro utilizzato, per l'installazione.

NB: Le specifiche riportate sono indicative e soggette a modifiche in base alle decisioni aziendali SOCAGE, senza preavviso e motivi costruttivi.

3.3.3 TABELLA DIMENSIONI PER AUTOCARRO

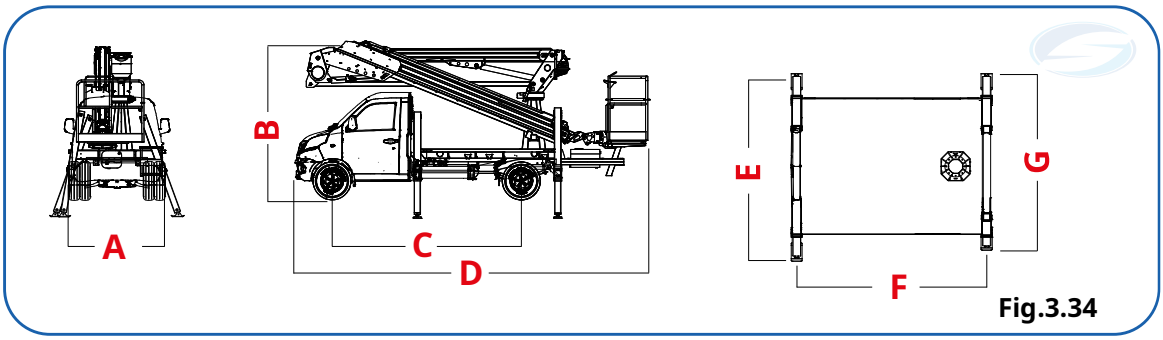

Fig.3.34

MODELLO E MARCA AUTOCARRO	DIMENSIONI (mm) A+A						
	A - LARGHEZZA MAX	B - ALTEZZA MAX	C - PASSO	D - LUNGHEZZA MAX	E - SCARTAMENTO ANTERIORE	F - INTERASSE STABILIZZAZIONE	G - SCARTAMENTO POSTERIORE
19A PIAGGIO	1800	2600	3000	6056	2210	2400	2080
19A PIAGGIO	~1800	2600	3250	~6056	2210	2400	2080

Tolleranza sui pesi e sulle dimensioni riportati ± 5%.

NB: I dati sono indicativi di installazioni standard e possono variare in base al modello di autocarro utilizzato, per l'installazione.

NB: I dati possono variare anche per altri modelli di marca dell' autocarro